Питание шкафа ~380В, 50Гц

Приложение 2

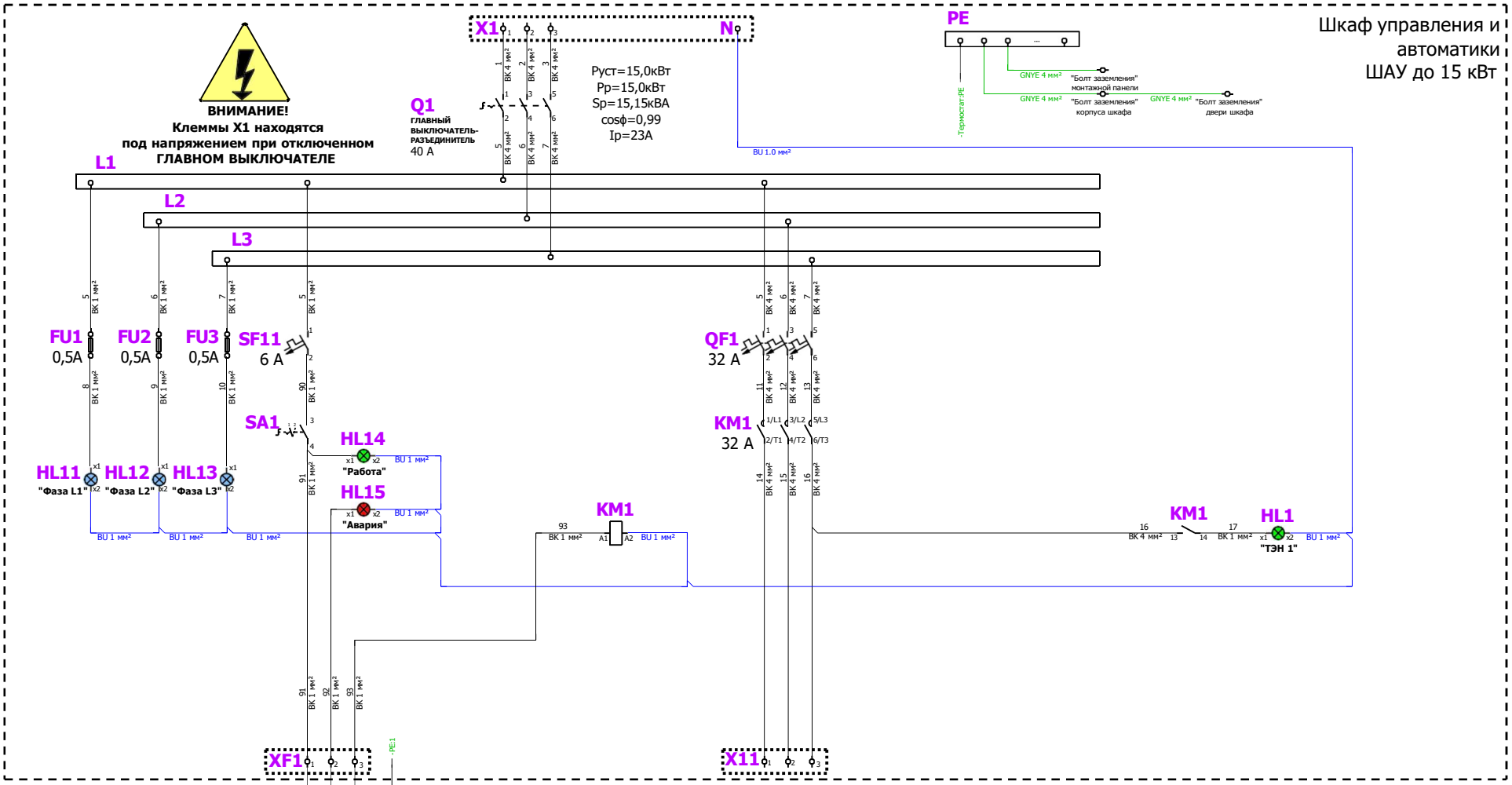

Подключение ТЭН 1

Внешние подключения

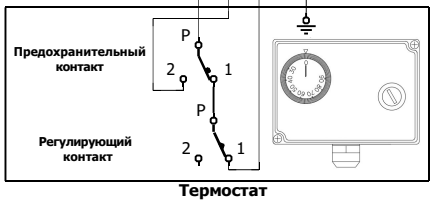

Термостат

Примечание:
1. Кабели подключения в поставку не входят.
2. Рекомендуемые сечения подключаемых проводников:
   Клеммник X1 (подключение электропитания - фазы L1, L2, L3): сечение многожильного гибкого провода 1,5...6 мм².
   Клеммники X11, XF1 (подключение ТЭНа и сигнального кабеля): сечение многожильного гибкого провода 0,5...6 мм².
3. Схему подключения к термостату необходимо уточнить согласно документации на управляющее устройство.
4. Подключение ТЭНов производить в соответствии с "Инструкцией по монтажу и эксплуатации электрических нагревателей" в зависимости от типа подключения (Y-"звезда" или Δ-"треугольник"). При подключении ТЭНов типа Y подключение проводника N осуществляется на шину N (по схеме X2.4).

Изм	Лист	№ докум.	Подпись	Дата

Формат А4